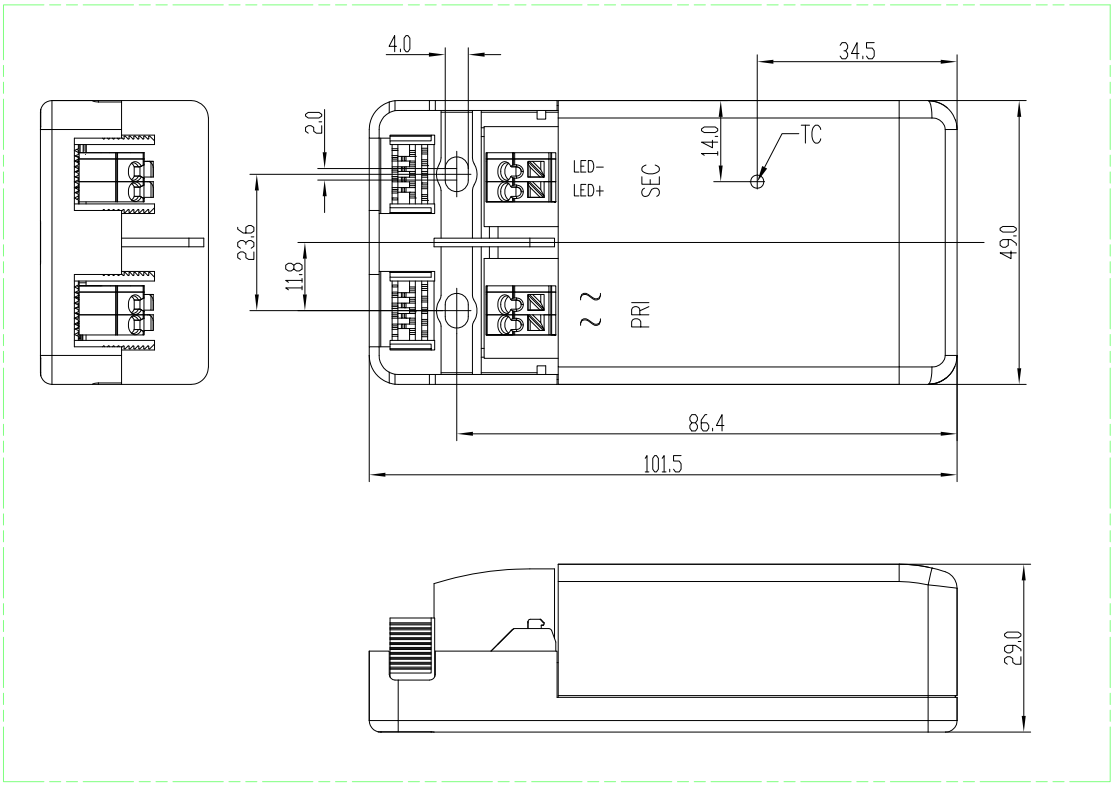

EN 22768 mK			
		1:1	
SNC G4 NPD		A4	
Elon Guo			
12.05.2021		28003341	
Richard Wu		TRIDONIC	
12.05.2021			